Seilzugschalter
Baureihe SIN

Typbezeichnung **SIN-UV1Z P-RAST**	Artikelnummer **6013531367**

Schaltsymbol

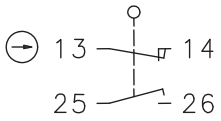

Schaltdiagramm

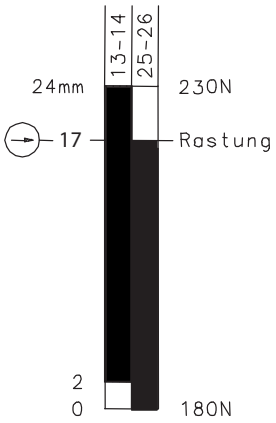

Ein Aus

Toleranz:
Zugkrafttoleranz ± 15 %

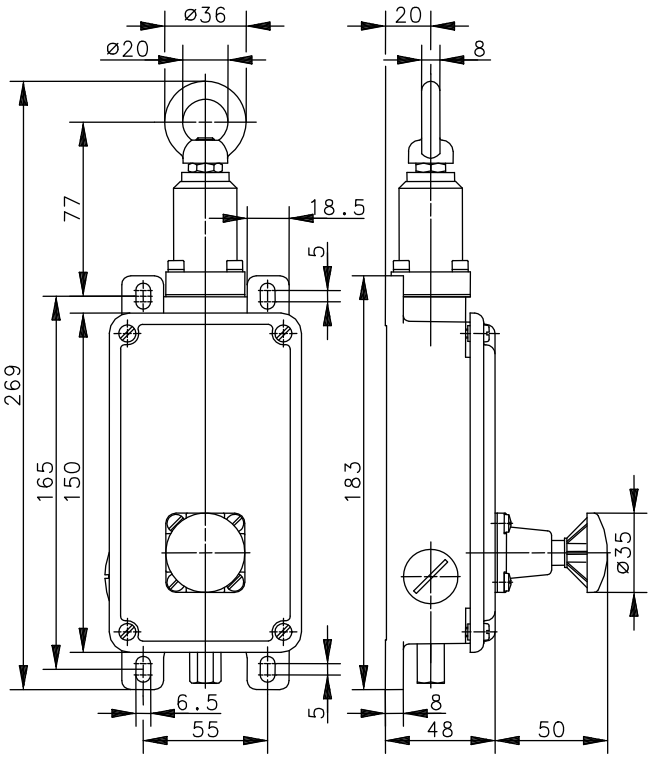

Elektrische Daten		
Bemessungsisolationsspannung	U_i	400 V AC
Konv. thermischer Strom	I_{the}	16 A
Bemessungsbetriebsspannung	U_e	240 V
Gebrauchskategorie		AC-15, U_e / I_e 240 V / 10 A
Zwangsöffnung	⊖	nach IEC/EN 60947-5-1, Anhang K
Kurzschlussschutzeinrichtung		Schmelzsicherung 16 A gG
Schutzklasse		I

Mechanische Daten	
Gehäuse	Al-Sandguss
Deckel	Al-Sandguss
Betätigung	Zugöse
Umgebungstemperatur	–30 °C bis +80 °C
Kontaktart	1 Öffner, 1 Schließer (Zb)
Rückstellung der Rastung	Pilzbetätigung
Mechanische Lebensdauer	1 x 10^6 Schaltspiele
Schalthäufigkeit	≤ 20/min.
Befestigung	4 x M6
Anschlussart	4 Schraubanschlüsse (M4)
Leiterquerschnitte	Eindrähtig 0,5 – 1,5 mm^2 Litze mit Aderendhülse 0,5 – 1,5 mm^2
Kabeleinführung	2 x M20 x 1,5
Gewicht	≈ 1,3 kg
Einbaulage	beliebig
Schutzart	IP 65 nach IEC/EN 60529

Vorschriften	
	VDE 0660 T100, DIN EN 60947-1, IEC 60947-1
	VDE 0660 T200, DIN EN 60947-5-1, IEC 60947-5-1

EG-Konformität	
	nach Richtlinie 2006/95/EG

Zulassungen	
	$_C$CSA$_{US}$ A300 (same polarity)

Bemerkungen
Angegebene Schutzart (IP-Code) gilt nur bei geschlossenem Deckel und Verwendung einer mindestens gleichwertigen Kabelverschraubung mit entsprechendem Kabel.